Датчики для измерения температуры элементов и узлов машин **TOPWO-1, TTJWO-1, TTKWO-1**

Технические параметры

Диапазон измерений температуры/ преобразующий элемент

-50÷400ºC **Pt100** кл. B
-40÷400ºC **K, J** кл. 2

Оболочка

– материал сталь 1.4541
– длина L [мм]: 50÷1000

Размер резьбы	Макс. диаметр оболочки
M8x1	5
M10, M10x1, G⅛	6
M12, M12x1,5, M12 x 1	8
G¼, M14x1,5	9
G⅜, M16x1,5	10
G½, M20x1,5	14

Провод

– кабель Cu или термопарный кабель: 2x0,22 мм²
– изоляция из стекловолокна в металлической оплетке
– защитный гибкий шланг, нержавеющий, Ø7/5 мм
– длина L_p [м]: 1,5 (стандарт)
– активное сопротивление кабелей Cu ~0,14 Ω/м = ~0,36ºC

Опции

– Pt500, Pt1000, Ni100, Ni1000
– схема 3-, 4-проводная для Pt100
– Pt100: кл. A -30÷300ºC, кл. AA 0÷150ºC; TC: кл. 1

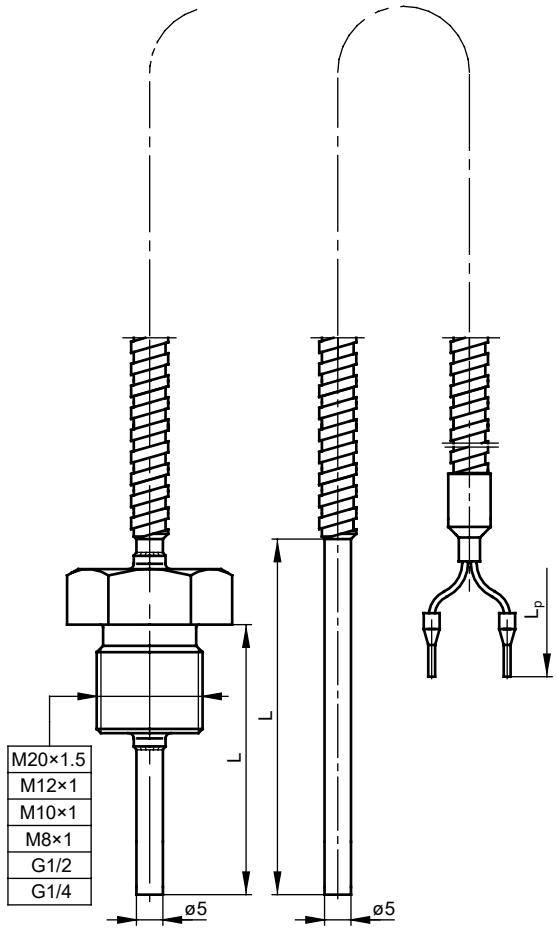

Способ заказа

Датчик температуры

T | | WO-1 – | – | – | – | – | – | – | –

Резистор Pt: **OP**
Термоэлемент Fe–CuNi: **TJ**
Термоэлемент NiCr–Ni: **TK**
Длина оболочки L [мм]: **50, 500** или другая*
Диаметр оболочки [мм]: **4, 5, 6, 8** или другой*
Тип резистора: **Pt100** или другой*
Класс резистора / термоэлемента: **A,B* / 1,2**
Измерительный контур для Pt100: **2, 3, 4** провода
Размер резьбы: **M8x1, M10x1** или другой*
Длина провода [м]: **1,5**
*Другие параметры по согласованию

Пример заказа: **TOPWO-1–200–5–Pt100–B–2–1,5m** обозначает одинарный датчик сопротивления Pt100, кл. B, 2-проводная схема, прямая оболочка без муфты, длина оболочки L = 200 мм и провода L_p = 1,5 м