Серия 2900

Преобразователь ток в давление

Искробезопасность, взрывозащищенность, уровень защиты NEMA 4X

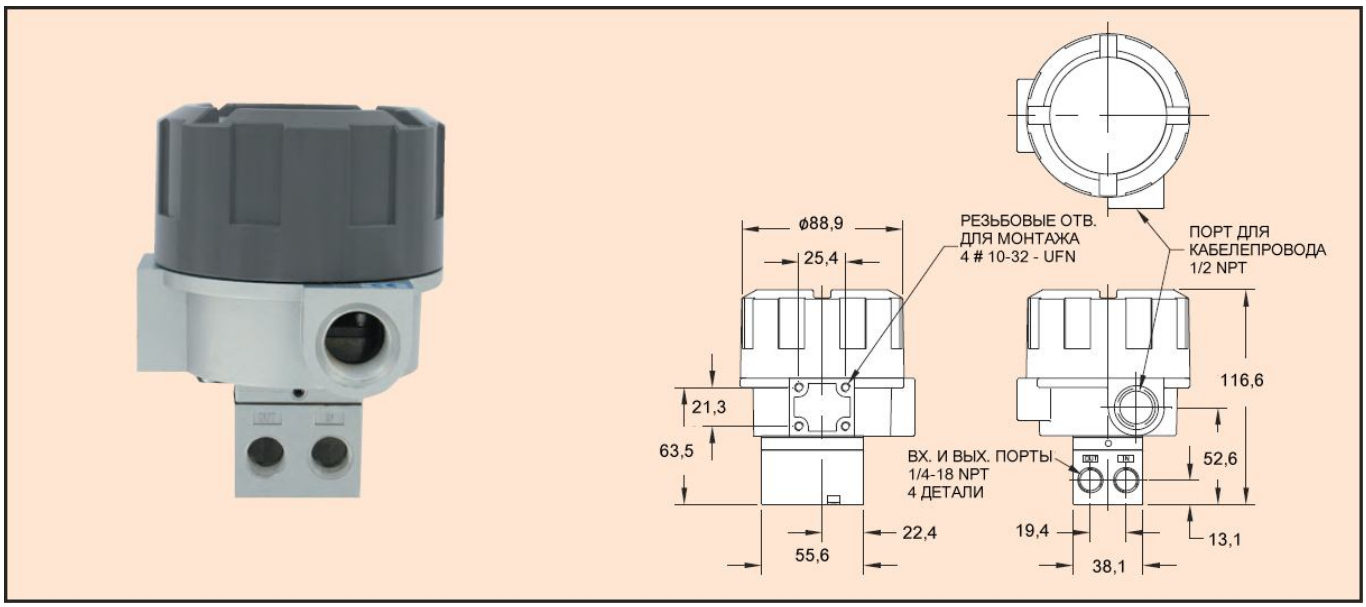

Преобразователь тока в давление серии 2900 имеет надежную характеристику для самых жестких условий в большинстве опасных зон. Его корпус с уровнем защиты NEMA 4X удовлетворяет сертификации FM и CSA как по искробезопасности, так и по взрывозащите. Это устройство имеет улучшенную электропроводку, которая включает электронное управление обратной связью для превосходной защиты от вибрации и имеет высокоточный выходной сигнал. Серия 2900 не чувствительна к положению и имеет легко доступные настройки нуля и максимума диапазона, делая быстрой и легкой калибровку на месте установки. Для легкости установки эта модель имеет входные и выходные порты на передней и задней стороне. Она также не чувствительна к вибрации, что делает серию 2900 для монтажа ее на клапане на месте установки. Эти особенности вместе с компактными размерами помогают сделать настройку и установку простой.

ОСОБЕННОСТИ

- Сконструирована для опасных окружающих сред
- Вибрационная стойкость
- Взрывозащищенность
- Атмосферостойкость и искробезопасность

Модель	Вход	Выход
2913-E	4-20 мА	0,2-1,0 бар
2916-E	4-20 мА	0,4-2,1 бар

ХАРАКТЕРИСТИКИ

Работа: Чистый, сухой воздух, без масла, фильтрованный через сетку 40 мкм.
Входной сигнал: 4-20 мА.
Источник воздуха: Минимум: на 0,3 бар выше максимального выходного сигнала; Максимум: 100 psig (6,9 бар).
Выходной сигнал: От 0,2 до 1,0 бар, от 0,4 до 2,1 бар.
Точность: ±0,1% от максимума шкалы.
Гистерезис: <0,1% от максимума шкалы.
Повторяемость: <0,1% от максимума шкалы.
Зона нечувствительности: 0,02% от максимума шкалы.
Требования к питанию: Питание от измерительного контура.
Температурные пределы:
Работа: От -40 до 71 С;
Хранение: От -40 до 93 С.
Присоединение давления: Внутренняя резьба 1/4” NPT.
Электрические соединения: Внутренняя резьба 1/2” NPT.
Потребление воздуха: 0,02 л/сек для среднего уровня.
Выходная мощность: 2,1 л/сек при питании 1,7 бар; 5,7 л/сек при питании 6,9 бар.
Корпус: алюминий окрашенный эпоксидной краской.
Уровень защиты: Атмосферостойкий NEMA 4X (IP65) взрывозащита и искробезопасность.
Вес: 0,82 кг.
Официальные сертификаты: CE, CSA, FM.

Параметры сертификации FM:
Взрывозащищенность для Класса I, Раздел 1, Группы B, C и D. T6, Стойкость к воспламенению пыли для Класса I, Раздел 1, Группы E, F и G, T6; Искрозащита для Класса I, II и III, Раздел 1, Группы C, D, E, F и G, T4 опасные зоны (классифицированные) и подходят для искробезопасности для Класса I, Зона 0, Группа IIB, T4 опасные зоны (классифицированные) и подходят для Класса I, Группы A, B, C, D, T4 и Класс II и III, Раздел 2, Группы F и G, T6 опасные зоны (классифицированные).

Параметры сертификации CSA:
Класс I, Раздел 1, Группы B, C и D; Класс I, Раздел 2, Группы A, B, C и D; Класс II, Раздел 1, Группы E, F и G; Класс II и III, Раздел 2, Группы F и G.

ДОПОЛНИТЕЛЬНОЕ ОБОРУДОВАНИЕ

A-180 Монтажный комплект для клапана, для управляющих клапанов Hi-Flow™ (только серия 2800)

Монтаж клапана, для заводского монтажа и калибровки управляющих клапанов Hi-Flow™, к номеру модели Датчика Ток-Давление добавляется как суффикс (только серия 2800)